18VA（SY0612-1444A1）环型电源变压器

1、原理图

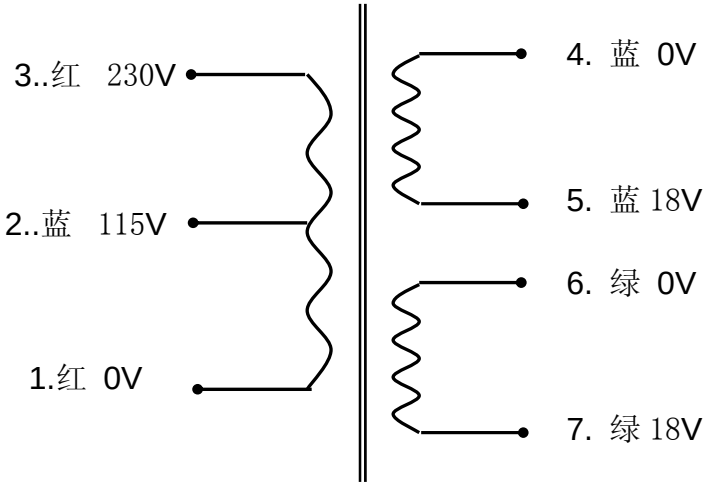

2、性能参数

名称	功率（VA）	外型尺寸		重量（kg）	安装孔（mm）	罗丝（mm）
		D(mm)	H(mm)			
环型电源变压器	18	72	31	0.45	——	M6

初级额定输入	0V-115V-230V 50Hz
初级直流电阻	125Ω
最大空载电流	8mA

次级额定输出

	空载电压（V±5%）	空载电压（V±5%）	额定负载电流（A）
S1：4-5	0~18	0~16	0.5
S1：6-7	0~18	0~16	0.5

引出线规格

	颜色	规格	长度（mm）	端子
初级引出线：1~2~3	黑-蓝-红	UL1007-22#	200	剥口上锡 5mm
次级引出线：4~5，6~7	蓝-蓝，绿-绿	UL1007-22#	200	剥口上锡 5mm