136VA（SY0612-1442A1）环型电源变压器

1、原理图

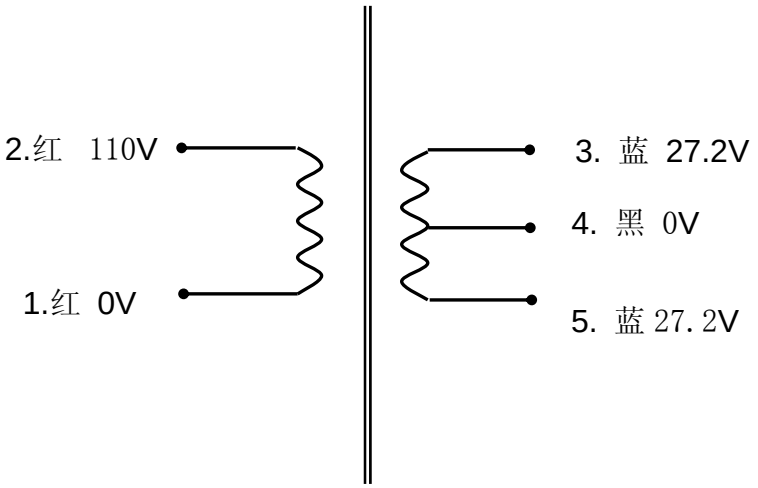

2、性能参数

名称	功率（VA）	外型尺寸		重量（kg）	安装孔（mm）	罗丝（mm）
		D(mm)	H(mm)			
环型电源变压器	136	90	68	1.7	——	M8
初级额定输入			110V 50Hz			
初级直流电阻			10Ω			
最大空载电流			85mA			
次级额定输出						
	空载电压（V±5%）	负载电压（V±5%）	额定负载电流（A）			
S1：3～4~5	27.2~0~27.2	25.5~0~25.5	2.5			
引出线规格						
	颜色	规格	长度（mm）	端子		
初级引出线：1~2	红-红	RVV-0.75	200	剥口上锡 5mm		
次级引出线：3~4~5	蓝-黑-蓝	RV-0.75	200	剥口上锡 5mm		